קראוס
מקבוצת מיולר

חבק הידראולי

אטם EPDM (40 מ"מ - 1,800 מ"מ)

רוחב 140 מ"מ / 210 מ"מ / 280 מ"מ

מפרט מוצר

מאפיינים

- חבק ייחודי למגוון יישומים, ניתן לשימוש כמחבר בין שני צינורות או לתיקון שברים בחביקת הצינור
- החבק ההידראולי עשוי נירוסטה, 304 כסטנדרט או 316 לפי דרישה. מתוכנן באופן שאינו דורש פירוק ברגים לפני השימוש
- מאפשר ספיגת תנודות צנרת גם לאחר ההתקנה ולכל אורך חיי הצינור. משמש נקודה גמישה על פני הצינור ומצמצם המשך שברים וסדקים
- אופן התקנה ייחודי, פשוט ומהיר
- טווח עבודה רחב וייחודי מאפשר צמצום מלאי באופן ניכר וחיסכון בכסף
- עמיד בתנאי קיצון
- בקטרים 40 מ"מ - 700 מ"מ - מנגנון סגירה אחד. בקטרים 700 מ"מ - 1,800 מ"מ - שני מנגנוני סגירה
- זמין בגרסת לחץ רגיל כסטנדרט ולחץ גבוה יותר לפי הזמנה

מפרט טכני (*)

עמידה בתקנים	כל המוצרים עומדים בדרישות התקן הישראלי ת"י 5452, והתקנים NSF-61 ו-NSF-372 ואף עולים עליהן. המוצרים נבדקו ואושרו על ידי מעבדה חיצונית מאושרת ב-ILAC לפי התקן האירופי EN 14525.
מידות	גדלים סטנדרטיים זמינים בקטרים נומינליים של 40 מ"מ - 600 מ"מ. גדלים 650 מ"מ - 1,800 מ"מ בייצור לפי הזמנה.
טווח עבודה / מידות	טווח עבודה 12 מ"מ זמין בגדלים 40 מ"מ - 80 מ"מ.* טווח עבודה 22 מ"מ זמין בגדלים 80 מ"מ - 400 מ"מ.* *במוצרים ברוחב 140 מ"מ טווח 22 מ"מ זמין עד קוטר 300מ"מ. טווח עבודה 32 מ"מ זמין בגדלים 150 מ"מ - 600 מ"מ. טווח עבודה 15 מ"מ זמין בגדלים 700 מ"מ - 1,800 מ"מ.
טווח עבודה / רוחב	טווח עבודה 12 מ"מ זמין במידות רוחב של 140 מ"מ ו-280 מ"מ. טווח עבודה 22 מ"מ זמין במידות רוחב של 140 מ"מ, 210 מ"מ ו-280 מ"מ. טווחי עבודה 15 מ"מ ו-32 מ"מ זמינים במידות רוחב של 210 מ"מ ו-280 מ"מ.
חומרי מבנה	
גוף	נירוסטה AISI 304 כסטנדט (ניתן להזמין 316)
הרכב חומר מבנה לתמיכה פנימית במנגנון הנעילה	40 מ"מ - 300 מ"מ: פוליקרבונט. 350 מ"מ - 1,800 מ"מ עבור חבקים בלחץ סטנדרטי: פוליקרבונט.** 350 מ"מ - 1,800 מ"מ עבור חבקים בלחץ גבוה: יציקת נירוסטה AISI 304 (ASTM-A351-CF8).

MUELLER

* לפרטים על מוצרים בייצור לפי הזמנה/ לפי הצעת מחיר, פנה לסוכן קראוס באזורך.

** בקוטר נומינלי 300 מ"מ, בטווח עבודה 22 מ"מ ובמידות רוחב 210 מ"מ ו-280 מ"מ, מבנה התמיכה הפנימית במנגנון הנעילה יהיה עשוי גם מנירוסטה.

גשר יציקת נירוסטה AISI 304 (ASTM-A351-CF8).

אטם EPDM לצנרות מי שתייה וביוב. עומד בתקן הישראלי למגע עם מי שתייה ת"י 5452 ובתקנים הבין-לאומיים: NSF-61, NSF-372 , KTW-UBA Elastomer Guideline , W270 , XP P 41-250 AS/NZS 4020 ו- BS 6920 . עומד בדרישות תקן DIN EN 681-1 ליישומי צנרות מי שתייה וביוב.

חומרי מבנה

גשר האטם נירוסטה AISI 304.

לוחית תיעול אטם פנימית נירוסטה AISI 304.

בורגי לוחית תיעול אטם פנימית 40 מ"מ - 600 מ"מ: בורג מבודד AISI 316 ב-Ultem 1000.
700 מ"מ - 1,800 מ"מ: בורג AISI 316.

אומים וברגים נירוסטה AISI 304. שימוש בטכנולוגיית MAG ייחודית מונע תופעת שיתוך קר והצטברות אבק ולכלוך ומייתר את הצורך בגירוז הברגים.

יכולת פעולת המוצר

טמפרטורת עבודה פעולה רציפה לטווח ארוך | $-30^{o}C$ עד $+85^{o}C$
פעולה לטווח קצר | עד $+100^{o}C$

יכולת ספיגת תנודות צנרת פנימית 3° בכל צד

יכולת גישור בין היקפים חיצוניים שונים

טווח עבודה	12 מ"מ	22 מ"מ		32 מ"מ		15 מ"מ
קוטר נומינלי	40 מ"מ - 80 מ"מ	80 מ"מ - 125 מ"מ	150 מ"מ - 400 מ"מ	150 מ"מ - 600 מ"מ		700 מ"מ - 1800 מ"מ
יכולת גישור	4 מ"מ	6 מ"מ	10 מ"מ	10 מ"מ		6 מ"מ

עומק מינימלי להכנסת צינור שונים 45 מ"מ - 75 מ"מ.
* ראה פרטים על גודלי המוצרים הספציפיים בשרטוטים המצורפים.

רוחב השבר/ חיבור מקסימלי

רוחב המוצר (מ"מ)	140	210	280	
רוחב השבר/חיבור (מ"מ)	65	130	205	

אובליות מקסימלית

40 מ"מ - 125 מ"מ	**150 מ"מ - 600 מ"מ**	**700 מ"מ - 1,800 מ"מ**
6 מ"מ	טווח עבודה 22 מ"מ | טווח עבודה 32 מ"מ 6 מ"מ | 8 מ"מ	5 מ"מ

יכולת חיבור מקסימלית לצינורות במדרגה

רוחב המוצר (מ"מ)	140	210 ו-280	
מדרגה מקסימלית (מ"מ)	עד 6	עד 10	

בדיקת ואקום 0.8 בר

לחץ עבודה

מידת צינור נומינלית	40מ"מ - 125 מ"מ	150 מ"מ - 500 מ"מ	600 מ"מ	700 מ"מ - 1800 מ"מ
	לחץ עבודה	לחץ עבודה	לחץ עבודה	לפרטים, ראה שרטוטים מצורפים
לחץ סטנדרטי (בר)	16	12	11	
לחץ גבוה (בר)	24	16	16	

*לפרטים, ראה שרטוטים מצורפים

קוטר נומינלי 40 מ"מ – 80 מ"מ, רוחב 140

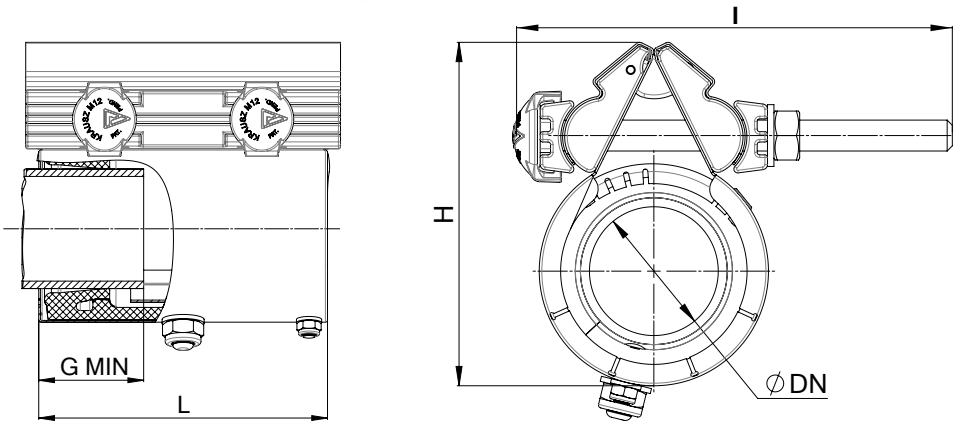

חבקים הידראוליים בקטרים נומינליים 40 מ"מ - 80 מ"מ, 16 בר

מק"ט	קוטר נומינלי (מ"מ)	טווח עבודה כולל (מ"מ)	H (מ"מ)	L (מ"מ)	ברגים כמות/גודל	אורך בורג l (מ"מ)	מומנט סגירה (ניוטון/מטר)	משקל מוערך (ק"ג)
114-812-0045-16	40	45-57	125	140	2 -M12	160	50	1.92
114-812-0052-16	50	52-64	135	140	2 -M12	160	50	1.97
114-812-0059-16	50	59-71	140	140	2 -M12	160	50	2.04
114-812-0071-16	65	71-84	155	140	2 -M12	160	50	2.14
114-812-0081-16	70/80	81-93	165	140	2 -M12	160	50	2.19

חבקים הידראוליים בקטרים נומינליים 40 מ"מ - 80 מ"מ, 24 בר

מק"ט	קוטר נומינלי (מ"מ)	טווח עבודה כולל (מ"מ)	H (מ"מ)	L (מ"מ)	ברגים כמות/גודל	אורך בורג l (מ"מ)	מומנט סגירה (ניוטון/מטר)	משקל מוערך (ק"ג)
114-812-0045-24	40	45-57	125	140	2 -M12	160	50	2.02
114-812-0052-24	50	52-64	135	140	2 -M12	160	50	2.09
114-812-0059-24	50	59-71	140	140	2 -M12	160	50	2.17
114-812-0071-24	65	71-84	155	140	2 -M12	160	50	2.3
114-812-0081-24	70/80	81-93	165	140	2 -M12	160	50	2.33

קוטר נומינלי 40 מ"מ – 80 מ"מ, רוחב 280

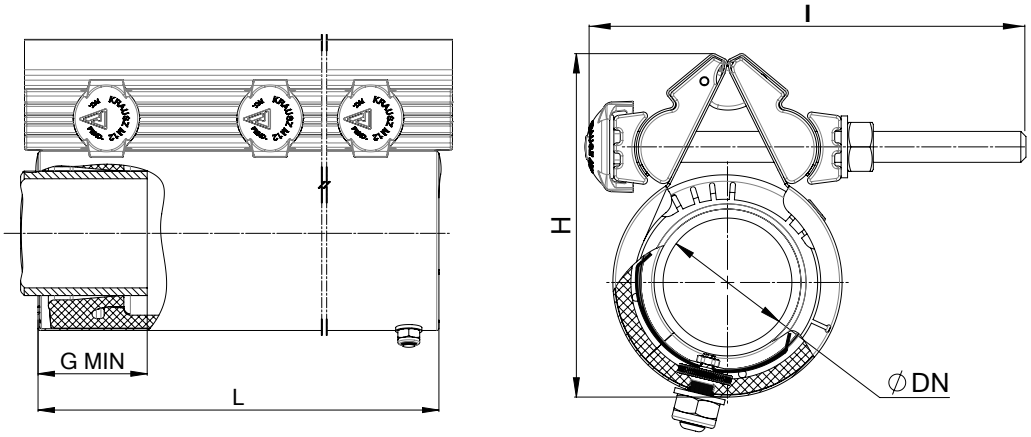

חבקים הידראוליים בקטרים נומינליים 40 מ"מ - 80 מ"מ, 16 בר

מק"ט	קוטר נומינלי (מ"מ)	טווח עבודה כולל (מ"מ)	H (מ"מ)	L (מ"מ)	ברגים כמות/גודל	אורך בורג l (מ"מ)	מומנט סגירה (ניוטון/מטר)	משקל מוערך (ק"ג)
116-812-0045-16	40	45-57	125	280	4 -M12	160	50	3.9
116-812-0052-16	50	52-64	135	280	4 -M12	160	50	4
116-812-0059-16	50	59-71	140	280	4 -M12	160	50	4.2
116-812-0071-16	65	71-84	155	280	4 -M12	160	50	4.4
116-812-0081-16	70/80	81-93	165	280	4 -M12	160	50	4.5

חבקים הידראוליים בקטרים נומינליים 40 מ"מ - 80 מ"מ, 24 בר

מק"ט	קוטר נומינלי (מ"מ)	טווח עבודה כולל (מ"מ)	H (מ"מ)	L (מ"מ)	ברגים כמות/גודל	אורך בורג l (מ"מ)	מומנט סגירה (ניוטון/מטר)	משקל מוערך (ק"ג)
116-812-0045-24	40	45-57	125	280	4 -M12	160	50	4.1
116-812-0052-24	50	52-64	135	280	4 -M12	160	50	4.2
116-812-0059-24	50	59-71	140	280	4 -M12	160	50	4.4
116-812-0071-24	65	71-84	155	280	4 -M12	160	50	4.6
116-812-0081-24	70/80	81-93	165	280	4 -M12	160	50	4.7

קוטר נומינלי 80 מ"מ – 300 מ"מ, רוחב 140

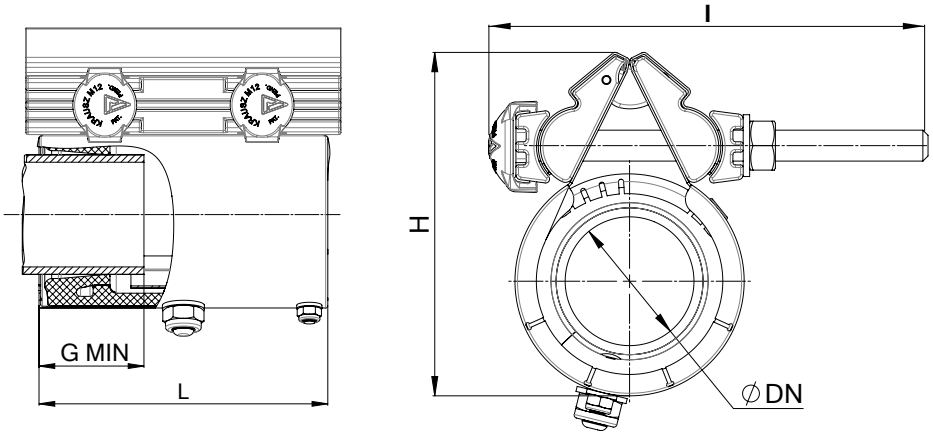

חבקים הידראוליים בקטרים נומינליים 80 מ"מ - 300 מ"מ, 16 בר

מק"ט	קוטר נומינלי (מ"מ)	טווח עבודה כולל (מ"מ)	H (מ"מ)	L (מ"מ)	ברגים כמות/גודל	אורך בורג l (מ"מ)	מומנט סגירה (ניוטון/מטר)	משקל מוערך (ק"ג)
287-812-0087-16	80	87-109	200	140	2 -M14	180	70	3.4
287-812-0104-16	100	104-126	218	140	2 -M14	180	70	3.65
287-812-0108-16	100	108-131	220	140	2 -M14	180	70	3.7
287-812-0113-16	100	113-136	225	140	2 -M14	180	70	3.8
287-812-0121-16	100	121-144	235	140	2 -M14	180	70	4.1
287-812-0124-16	125	124-146	239	140	2 -M14	180	70	4.2
287-812-0138-16	125	138-160	260	140	2 -M14	180	70	4.3
287-812-0147-16	125	147-169	265	140	2 -M14	180	70	4.6
287-812-0152-16	150	152-174	270	140	2 -M14	180	80	4.65
287-812-0159-16	150	159-181	275	140	2 -M14	180	80	4.68
287-812-0164-16	150	164-186	280	140	2 -M14	180	80	4.7
287-812-0190-16	175	190-212	306	140	2 -M14	210	80	4.8
287-812-0210-16	200	210-232	330	140	2 -M14	210	80	5.1
287-812-0220-16	200	220-242	335	140	2 -M14	210	80	5.3
287-812-0230-16	200	230-252	345	140	2 -M14	210	80	5.8
287-812-0244-16	225	244-267	365	140	2 -M14	210	100	6.2
287-812-0270-16	250	270-293	410	140	2 -M14	210	110	6.4
287-812-0286-16	250	286-308	415	140	2 -M14	210	110	6.6
287-812-0305-16	300	305-327	425	140	2 -M14	210	120	6.7
287-812-0322-16	300	322-344	443	140	2 -M14	210	120	6.8
287-812-0340-16	300	340-362	460	140	2 -M14	210	120	7.0

חבקים הידראוליים בקטרים נומינליים 80 מ"מ - 125 מ"מ, 24 בר

מק"ט	קוטר נומינלי (מ"מ)	טווח עבודה כולל (מ"מ)	H (מ"מ)	L (מ"מ)	ברגים כמות/גודל	אורך בורג l (מ"מ)	מומנט סגירה (ניוטון/מטר)	משקל מוערך (ק"ג)
287-812-0087-24	80	87-109	200	140	2 -M14	180	90	3.4
287-812-0104-24	100	104-126	218	140	2 -M14	180	90	3.65
287-812-0108-24	100	108-131	220	140	2 -M14	180	90	3.7
287-812-0113-24	100	113-136	225	140	2 -M14	180	90	3.8
287-812-0121-24	100	121-144	235	140	2 -M14	180	90	4.1
287-812-0138-24	125	138-160	260	140	2 -M14	180	90	4.3
287-812-0147-24	125	147-169	265	140	2 -M14	180	90	4.6

קוטר נומינלי 80 מ"מ – 400 מ"מ, רוחב 210

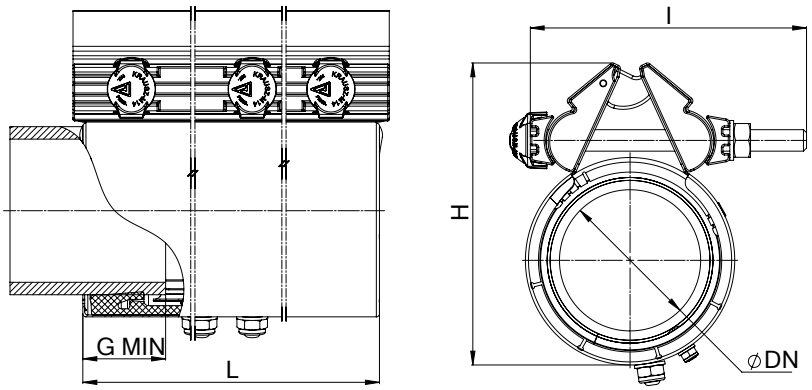

חבקים הידראוליים בקטרים נומינליים 80 מ"מ - 125 מ"מ, 24 בר

מק"ט	קוטר נומינלי (מ"מ)	טווח עבודה כולל (מ"מ)	H (מ"מ)	L (מ"מ)	ברגים כמות/גודל	אורך בורג l (מ"מ)	מומנט סגירה (ניוטון/מטר)	משקל מוערך (ק"ג)
288-812-0087-24	80	87-109	200	210	3 -M14	180	90	5.1
288-812-0108-24	100	108-131	220	210	3 -M14	180	90	5.5
288-812-0113-24	100	113-136	225	210	3 -M14	180	90	5.7
288-812-0121-24	100	121-144	235	210	3 -M14	180	90	5.8
288-812-0124-24	100/125	124-146	239	210	3 -M14	180	90	6
288-812-0138-24	125	138-160	260	210	3 -M14	180	90	6.2
288-812-0147-24	125	147-169	265	210	3 -M14	180	90	6.3

חבקים הידראוליים בקטרים נומינליים 80 מ"מ – 400 מ"מ, 16 בר(*)

מק"ט	קוטר נומינלי (מ"מ)	טווח עבודה כולל (מ"מ)	H (מ"מ)	L (מ"מ)	ברגים כמות/גודל	אורך בורג l (מ"מ)	מומנט סגירה (ניוטון/מטר)	משקל מוערך (ק"ג)
288-812-0087-16	80	87-109	200	210	3 -M14	180	70	5.1
288-812-0104-16	100	104-126	218	210	3 -M14	180	70	5.33
288-812-0108-16	100	108-131	220	210	3 -M14	180	70	5.5
288-812-0113-16	100	113-136	225	210	3 -M14	180	70	5.7
288-812-0121-16	100	121-144	235	210	3 -M14	180	70	5.8
288-812-0124-16	100/125	124-146	239	210	3 -M14	180	70	6
288-812-0138-16	125	138-160	260	210	3 -M14	180	70	6.2
288-812-0147-16	125	147-169	265	210	3 -M14	180	70	6.3
288-812-0152-16	150	152-174	268	210	3 -M14	180	80	6.49
288-812-0159-16	150	159-181	275	210	3 -M14	180	80	6.51
288-812-0164-16	150	164-186	280	210	3 -M14	180	80	6.66
288-812-0180-16	150	180-202	295	210	3 -M14	180	80	6.73
288-812-0191-16	175	190-213	306	210	3 -M14	210	80	7.1
288-812-0207-16	200	207-229	323	210	3 -M14	210	80	7.21
288-812-0210-16	200	210-232	328	210	3 -M14	210	80	7.46
288-812-0220-16	200	220-242	335	210	3 -M14	210	80	7.57
288-812-0230-16	250	230-252	345	210	3 -M14	210	80	7.7
288-812-0233-16	250	233-255	347	210	3 -M14	210	80	8.7
288-812-0236-16	250	236-258	350	210	3 -M14	210	80	8.73
288-812-0244-16	250	244-266	365	210	3 -M14	210	80	9.1
288-812-0260-16	250	260-282	377	210	3 -M14	210	80	9.3
288-812-0263-16	250	263-285	380	210	3 -M14	210	80	9.32
288-812-0270-16	250	270-293	388	210	3 -M14	210	80	9.5
288-812-0286-16	250	286-308	402	210	3 -M14	210	80	10
288-812-0294-16	300	294-316	412	210	3 -M16	210	120	12
288-812-0305-16	300	305-327	425	210	3 -M16	210	120	12.7
288-812-0310-16	300	310-332	432	210	3 -M16	210	120	13
288-812-0336-16	300	336-358	453	210	3 -M16	210	120	13.7
288-812-0340-16	300	340-362	460	210	3 -M16	210	120	13.8
288-812-0363-16	350	363-385	485	210	3 -M16	210	120	14
288-812-0385-16	350	385-407	502	210	3 -M16	210	120	14.6
288-812-0413-16	400	413-435	535	210	3 -M16	210	120	16.33

*ראה שרטוט בעמ' 6

חבקים הידראוליים בקטרים נומינליים 300 מ"מ – 400 מ"מ, 12 בר(*)

מק"ט	קוטר נומינלי (מ"מ)	טווח עבודה כולל (מ"מ)	H (מ"מ)	ברגים כמות/גודל	אורך בורג l (מ"מ)	מומנט סגירה (ניוטון/מטר)	משקל מוערך (ק"ג)
288-812-0294-12	300	294-316	412	3-M16	210	100	9.0
288-812-0305-12	300	305-327	425	3-M16	210	100	9.1
288-812-0310-12	300	310-332	432	3-M16	210	110	9.2
288-812-0322-12	300	322-344	439	3-M16	210	110	9.4
288-812-0336-12	300	336-358	453	3-M16	210	110	9.6
288-812-0340-12	300	340-362	458	3-M16	210	110	9.7
288-812-0363-12	350	363-385	485	3-M16	210	120	12
288-812-0385-12	350	385-407	502	3-M16	210	120	12.5
288-812-0405-12	400	405-427	524	3-M16	210	120	13
288-812-0413-12	400	413-435	535	3-M16	210	120	13.3

*ראה שרטוט בעמ' 6

קוטר נומינלי 80 מ"מ – 400 מ"מ, רוחב 280

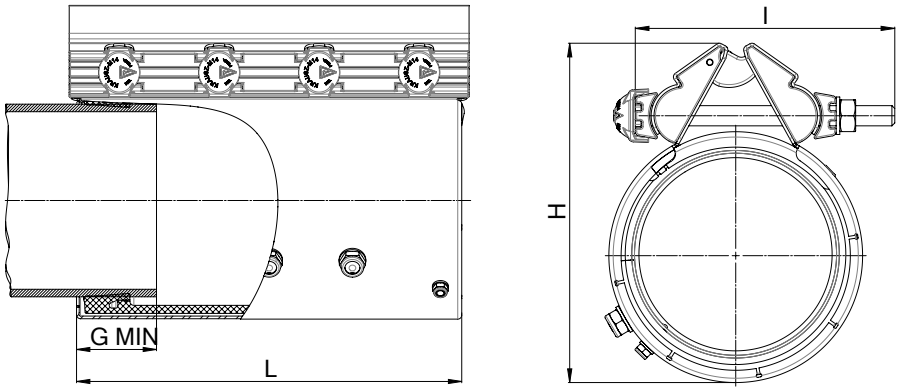

חבקים הידראוליים בקטרים נומינליים 80 מ"מ – 125 מ"מ, 24 בר

מק"ט	קוטר נומינלי (מ"מ)	טווח עבודה כולל (מ"מ)	H (מ"מ)	L (מ"מ)	ברגים כמות/גודל	אורך בורג l (מ"מ)	מומנט סגירה (ניוטון/מטר)	משקל מוערך (ק"ג)
289-812-0087-24	80	87-109	200	280	4 -M14	180	80	7.35
289-812-0108-24	100	108-131	220	280	4 -M14	180	80	7.8
289-812-0113-24	100	113-136	225	280	4 -M14	180	80	7.91
289-812-0121-24	100	121-144	235	280	4 -M14	180	80	8.03
289-812-0138-24	125	138-160	260	280	4 -M14	180	80	8.4
289-812-0147-24	125	147-169	265	280	4 -M14	180	80	8.6

חבקים הידראוליים בקטרים נומינליים 80 מ"מ – 400 מ"מ, 16 בר (*)

מק"ט	קוטר נומינלי (מ"מ)	טווח עבודה כולל (מ"מ)	H (מ"מ)	L (מ"מ)	ברגים כמות/גודל	אורך בורג l (מ"מ)	מומנט סגירה (ניוטון/מטר)	משקל מוערך (ק"ג)
289-812-0087-16	80	87-109	200	280	4 -M14	180	60	6.9
289-812-0104-16	100	104-126	218	280	4 -M14	180	60	7.07
289-812-0108-16	100	108-131	220	280	4 -M14	180	60	7.3
289-812-0113-16	100	113-136	225	280	4 -M14	180	60	7.4
289-812-0121-16	100	121-144	235	280	4 -M14	180	60	7.5
289-812-0124-16	100/125	124-146	239	280	4 -M14	180	60	7.5
289-812-0138-16	125	138-160	260	280	4-M14	180	60	8.4
289-812-0147-16	125	147-169	265	280	4-M14	180	60	8.6
289-812-0152-16	150	152-174	268	280	4-M14	180	80	8.6
289-812-0159-16	150	159-181	275	280	4-M14	180	80	8.7
289-812-0164-16	150	164-186	280	280	4-M14	180	80	9
289-812-0180-16	150	180-202	295	280	4-M14	210	80	9.2
289-812-0207-16	200	207-229	323	280	4-M14	210	80	9.51
289-812-0210-16	200	210-232	328	280	4-M14	210	80	9.95
289-812-0236-16	250	236-258	350	280	4-M14	210	80	11.46
289-812-0244-16	250	244-266	360	280	4-M14	210	80	11.77
289-812-0260-16	250	260-282	377	280	4-M14	210	80	12.06
289-812-0263-16	250	263-285	380	280	4-M14	210	80	12.1
289-812-0294-16	300	294-316	416	210	4-M14	210	120	15.4
289-812-0300-16	300	300-322	420	210	4-M14	210	120	13.6
289-812-0305-16	300	305-327	425	280	4-M16	210	120	16.9
289-812-0310-16	300	310-332	432	280	4-M16	210	120	17.2
289-812-0336-16	300	336-358	453	280	4-M16	210	120	18.16
289-812-0363-16	350	363-385	485	280	4-M16	210	120	18.83
289-812-0385-16	350	385-407	502	280	4-M16	210	120	19.22
289-812-0413-16	400	413-435	535	280	4-M16	210	120	21.54

*ראה שרטוט בעמ' 6

חבקים הידראוליים בקטרים נומינליים 300 מ"מ - 400 מ"מ 12 בר (*)

מק"ט	קוטר נומינלי (מ"מ)	טווח עבודה כולל (מ"מ)	H (מ"מ)	L (מ"מ)	ברגים כמות/גודל	אורך בורג l (מ"מ)	מומנט סגירה (ניוטון/מטר)	משקל מוערך (ק"ג)
289-812-0294-12	300	297-316	412	280	4 -M16	210	100	13.4
289-812-0310-12	300	310-332	432	280	4 -M16	210	110	13.7
289-812-0336-12	300	336-358	453	280	4 -M16	210	110	14.3
289-812-0363-12	350	363-385	485	280	4 -M16	210	120	15
289-812-0385-12	350	385-407	502	280	4 -M16	210	120	15.4
289-812-0413-12	400	413-435	535	280	4 -M16	210	120	17.7

*ראה שרטוט בעמ' 6

קוטר נומינלי 150 מ"מ – 300 מ"מ, רוחב 210

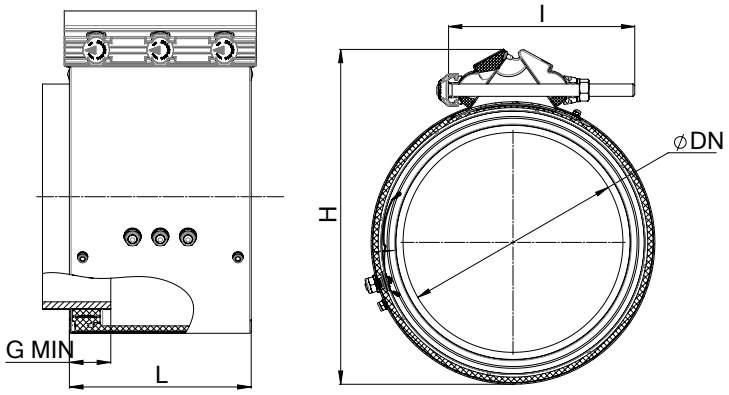

חבקים הידראוליים בקטרים נומינליים 150 מ"מ – 300 מ"מ, 12 בר

מק"ט	קוטר נומינלי (מ"מ)	טווח עבודה כולל (מ"מ)	טווח לפני שליפת האטם (מ"מ)	טווח אחרי שליפת האטם (מ"מ)	H (מ"מ)	L (מ"מ)	ברגים כמות/גודל	אורך בורג l (מ"מ)	מומנט סגירה (ניוטון/מטר)	משקל מוערך (ק"ג)
285-812-0163-12	150	163-195	163-179	178-195	295	210	3 -M14	210	80	6.9
285-812-0190-12	175	190-222	190-206	205-222	325	210	3 -M14	210	80	7.3
285-812-0217-12	200	217-250	217-233	232-250	350	210	3 -M14	210	80	7.8
285-812-0248-12	225	248-280	248-264	263-280	385	210	3 -M14	235	90	8.7
285-812-0272-12	250	272-305	272-289	288-305	410	210	3 -M16	240	100	9.5
285-812-0278-12	250	278-311	278-295	294-311	415	210	3 -M16	240	100	9.6
285-812-0313-12	300	313-347	313-331	330-347	460	210	3 -M16	240	110	10.3
285-812-0320-12	300	320-352	320-337	336-352	465	210	3 -M16	240	110	10.4
285-812-0334-12	300	334-366	334-350	349-366	475	210	3 -M16	240	110	10.6

חבקים הידראוליים בקטרים נומינליים 150 מ"מ – 300 מ"מ, 16 בר

מק"ט	קוטר נומינלי (מ"מ)	טווח עבודה כולל (מ"מ)	טווח לפני שליפת האטם (מ"מ)	טווח אחרי שליפת האטם (מ"מ)	H (מ"מ)	L (מ"מ)	ברגים כמות/גודל	אורך בורג l (מ"מ)	מומנט סגירה (ניוטון/מטר)	משקל מוערך (ק"ג)
285-812-0158-16	150	158-190	158-174	173-190	290	210	3 -M14	210	110	7.35
285-812-0163-16	150	163-195	163-179	178-195	295	210	3 -M14	210	110	7.44
285-812-0190-16	175	190-222	190-206	205-222	325	210	3 -M14	210	110	7.89
285-812-0217-16	200	217-250	217-233	232-250	350	210	3 -M14	210	120	8.33
285-812-0248-16	225	248-280	248-264	263-280	385	210	3 -M14	235	120	9.83
285-812-0272-16	250	272-305	272-289	288-305	410	210	3 -M16	240	120	10.65
285-812-0278-16	250	278-311	278-295	294-311	415	210	3 -M16	240	120	10.8
285-812-0313-16	300	313-347	313-331	330-347	460	210	3 -M16	240	130	11.51
285-812-0320-16	300	320-352	320-337	336-352	465	210	3 -M16	240	130	11.63
285-812-0334-16	300	334-366	334-350	349-366	475	210	3 -M16	240	130	11.87

קוטר נומינלי 350 מ"מ – 600 מ"מ, רוחב 210

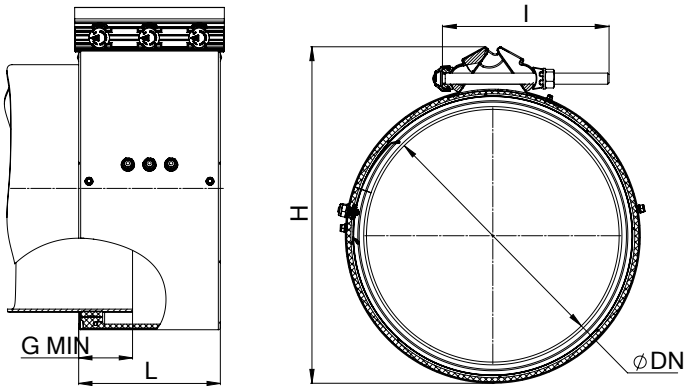

חבקים הידראוליים בקטרים נומינליים 350 מ"מ - 600 מ"מ, 11 ו-12 בר

מק"ט	קוטר נומינלי (מ"מ)	טווח עבודה כולל (מ"מ)	טווח לפני שליפת האטם (מ"מ)	טווח אחרי שליפת האטם (מ"מ)	H (מ"מ)	L (מ"מ)	ברגים כמות/גודל	אורך בורג l (מ"מ)	מומנט סגירה (ניוטון/מטר)	משקל מוערך (ק"ג)
285-812-0352-12	350	352-384	352-368	367-384	485	210	3 -M16	240	130	12.5
285-812-0388-12	350	388-420	388-404	403-420	520	210	3 -M16	240	130	13.2
285-812-0404-12	350	404-436	404-420	419-436	540	210	3 -M16	240	130	13.6
285-812-0434-12	400	434-466	434-450	449-466	570	210	3 -M16	240	150	15.7
285-812-0466-12	400	466-498	466-482	481-498	600	210	3 -M16	240	150	16.4
285-812-0490-12	450	490-522	490-506	505-522	625	210	3 -M16	240	150	17
285-812-0528-12	450	528-560	528-544	543-560	660	210	3 -M16	240	150	17.8
285-812-0544-12	500	544-576	544-560	559-576	680	210	3 -M16	240	200	20.1
285-812-0578-12	500	578-610	578-594	593-610	715	210	3 -M16	240	200	20.9
285-812-0606-11	600	606-638	606-622	621-638	740	210	3 -M16	240	200	21.6
285-812-0627-11	600	627-659	627-643	642-659	765	210	3 -M16	240	200	21.8
285-812-0634-11	600	634-666	634-650	649-666	776	210	3 -M16	240	200	22
285-812-0650-11	600	650-682	650-666	665-682	785	210	3 -M16	240	200	22.8
285-812-0675-11	600	675-707	675-691	690-707	810	210	3 -M16	240	200	23.2
285-812-0685-11	600	685-717	685-701	700-717	820	210	3 -M16	240	200	23.7

חבקים הידראוליים בקטרים נומינליים 350 מ"מ – 600 מ"מ, 16 בר

מק"ט	קוטר נומינלי (מ"מ)	טווח עבודה כולל (מ"מ)	טווח לפני שליפת האטם (מ"מ)	טווח אחרי שליפת האטם (מ"מ)	H (מ"מ)	L (מ"מ)	ברגים כמות/גודל	אורך בורג l (מ"מ)	מומנט סגירה (ניוטון/מטר)	משקל מוערך (ק"ג)
285-812-0352-16S	350	352-384	352-368	367-384	485	210	3 -M16	240	150	15.5
285-812-0388-16S	350	388-420	388-404	403-420	520	210	3 -M16	240	150	16.2
285-812-0404-16S	350	404-436	404-420	419-436	540	210	3 -M16	240	150	16.5
285-812-0434-16S	400	434-466	434-450	449-466	570	210	3 -M16	240	200	18.7
285-812-0466-16S	400	466-498	466-482	481-498	600	210	3 -M16	240	200	19.4
285-812-0490-16S	450	490-522	490-506	505-522	625	210	3 -M16	240	200	19.9
285-812-0528-16S	450	528-560	528-544	543-560	660	210	3 -M16	240	200	20.8
285-812-0544-16S	500	544-576	544-560	559-576	680	210	3 -M16	240	240	23
285-812-0578-16S	500	578-610	578-594	593-610	715	210	3 -M16	240	240	23.9
285-812-0606-16S	600	606-638	606-622	621-638	740	210	3 -M16	240	240	24.6
285-812-0634-16S	600	634-666	634-650	649-666	776	210	3 -M16	240	200	25
285-812-0650-16S	600	650-682	650-666	665-682	785	210	3 -M16	240	240	25.7
285-812-0675-16S	600	675-707	675-691	690-707	810	210	3 -M16	240	240	26
285-812-0685-16S	600	685-717	685-701	700-717	820	210	3 -M16	240	240	26.6

קוטר נומינלי 150 מ"מ – 300 מ"מ, רוחב 280

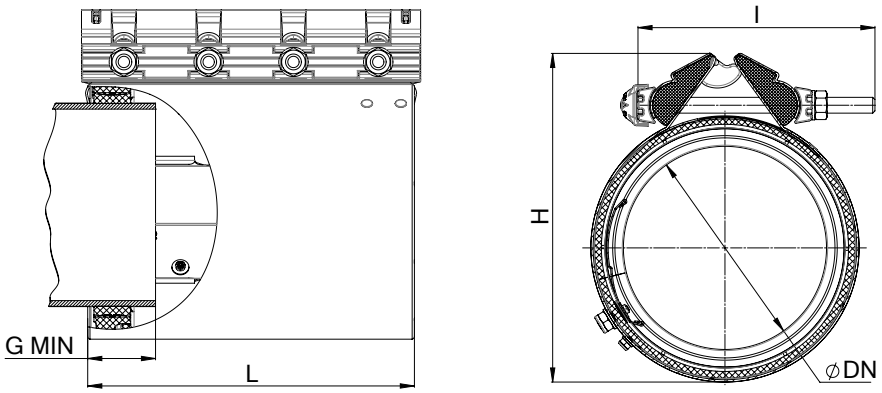

חבקים הידראוליים בקטרים נומינליים 150 מ"מ – 300 מ"מ, 12 בר

מק"ט	קוטר נומינלי (מ"מ)	טווח עבודה כולל (מ"מ)	טווח לפני שליפת האטם (מ"מ)	טווח אחרי שליפת האטם (מ"מ)	H (מ"מ)	L (מ"מ)	ברגים כמות/גודל	אורך בורג l (מ"מ)	מומנט סגירה (ניוטון/מטר)	משקל מוערך (ק"ג)
286-812-0163-12	150	163-195	163-179	178-195	295	280	4 -M14	210	80	9.2
286-812-0190-12	175	190-222	190-206	205-222	325	280	4 -M14	210	80	10.2
286-812-0217-12	200	217-250	217-233	232-250	350	280	4 -M14	210	80	10.6
286-812-0248-12	225	248-280	248-264	263-280	385	280	4 -M14	235	80	11.6
286-812-0272-12	250	272-305	272-289	288-305	410	280	4 -M16	240	100	12.4
286-812-0278-12	250	278-311	278-295	294-311	415	280	4 -M16	240	100	13
286-812-0313-12	300	313-347	313-331	330-347	460	280	4 -M16	240	100	13.8
286-812-0320-12	300	320-352	320-337	336-352	465	280	4 -M16	240	100	14
286-812-0334-12	300	334-366	334-350	349-366	475	280	4 -M16	240	100	15

חבקים הידראוליים בקטרים נומינליים 150 מ"מ – 300 מ"מ, 16 בר

מק"ט	קוטר נומינלי (מ"מ)	טווח עבודה כולל (מ"מ)	טווח לפני שליפת האטם (מ"מ)	טווח אחרי שליפת האטם (מ"מ)	H (מ"מ)	L (מ"מ)	ברגים כמות/גודל	אורך בורג l (מ"מ)	מומנט סגירה (ניוטון/מטר)	משקל מוערך (ק"ג)
286-812-0158-16	150	158-190	158-174	173-190	290	280	4 -M14	210	120	11.1
286-812-0163-16	150	163-195	163-179	178-195	295	280	4 -M14	210	120	11.2
286-812-0190-16	175	190-222	190-206	205-222	325	280	4 -M14	210	120	11.8
286-812-0217-16	200	217-250	217-233	232-250	350	280	4 -M14	210	120	12.6
286-812-0248-16	225	248-280	248-264	263-280	385	280	4 -M14	235	130	13.1
286-812-0272-16	250	272-305	272-289	288-305	410	280	4 -M16	240	130	14.5
286-812-0278-16	250	278-311	278-295	294-311	415	280	4 -M16	240	130	14.6
286-812-0313-16	300	313-347	313-331	330-347	460	280	4 -M16	240	130	15.7
286-812-0320-16	300	320-352	320-337	336-352	465	280	4 -M16	240	130	16.2
286-812-0334-16	300	334-366	334-350	349-366	475	280	4 -M16	240	130	16.8

קוטר נומינלי 350 מ"מ – 600 מ"מ, רוחב 280

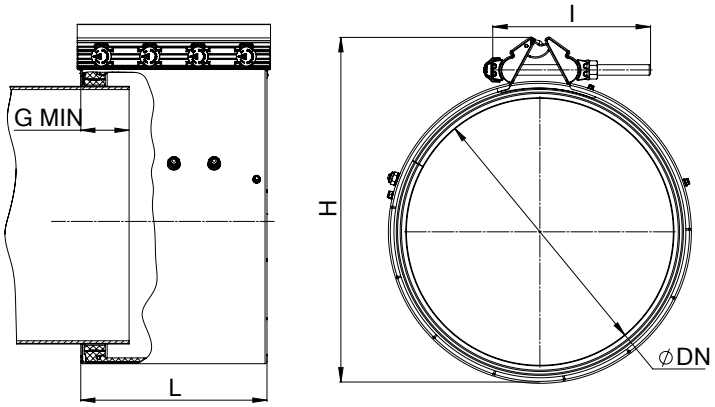

חבקים הידראוליים בקטרים נומינליים 350 מ"מ - 600 מ"מ, 11 ו-12 בר

מק"ט	קוטר נומינלי (מ"מ)	טווח עבודה כולל (מ"מ)	טווח לפני שליפת האטם (מ"מ)	טווח אחרי שליפת האטם (מ"מ)	H (מ"מ)	L (מ"מ)	ברגים כמות/גודל	אורך בורג l (מ"מ)	מומנט סגירה (ניוטון/מטר)	משקל מוערך (ק"ג)
286-812-0352-12	350	352-384	352-368	367-384	485	280	4 -M16	240	120	16.2
286-812-0388-12	350	388-420	388-404	403-420	520	280	4 -M16	240	120	17.2
286-812-0404-12	350	404-436	404-420	419-436	540	280	4 -M16	240	120	17.6
286-812-0434-12	400	434-466	434-450	449-466	570	280	4 -M16	240	150	20.4
286-812-0466-12	400	466-498	466-482	481-498	600	280	4 -M16	240	150	21.4
286-812-0490-12	450	490-522	490-506	505-522	625	280	4 -M16	240	150	22
286-812-0520-12	450	520-552	520-536	535-552	600	280	4 -M16	240	150	22.8
286-812-0528-12	450	528-560	528-544	543-560	660	280	4 -M16	240	150	23.2
286-812-0544-12	500	544-576	544-560	559-576	680	280	4 -M16	240	200	26.1
286-812-0578-12	500	578-610	578-594	593-610	715	280	4 -M16	240	200	27.3
286-812-0606-11	600	606-638	606-622	621-638	740	280	4 -M16	240	200	28.4
286-812-0634-11	600	634-666	634-650	618-634	776	280	4 -M16	240	200	29
286-812-0650-11	600	650-682	650-666	665-682	785	280	4 -M16	240	200	29.6
286-812-0653-11	600	653-685	653-669	668-685	795	280	4 -M16	240	200	29.8
286-812-0685-11	600	685-717	685-701	700-717	820	280	4 -M16	240	200	30.8

חבקים הידראוליים בקטרים נומינליים 350 מ"מ – 600 מ"מ, 16 בר (*)

מק"ט	קוטר נומינלי (מ"מ)	טווח עבודה כולל (מ"מ)	טווח לפני שליפת האטם (מ"מ)	טווח אחרי שליפת האטם (מ"מ)	H (מ"מ)	L (מ"מ)	ברגים כמות/גודל	אורך בורג l (מ"מ)	מומנט סגירה (ניוטון/מטר)	משקל מוערך (ק"ג)
286-812-0352-16S	350	352-384	352-368	367-384	485	280	4 -M16	240	140	20.2
286-812-0388-16S	350	388-420	388-404	403-420	520	280	4 -M16	240	140	21.2
286-812-0404-16S	350	404-436	404-420	419-436	540	280	4 -M16	240	140	21.6
286-812-0434-16S	400	434-466	434-450	449-466	570	280	4 -M16	240	170	24.4
286-812-0454-16S	400	454-486	454-470	469-486	590	280	4 -M16	240	170	25
286-812-0466-16S	400	466-498	466-482	481-498	600	280	4 -M16	240	170	25.4
286-812-0490-16S	450	490-522	490-506	505-522	625	280	4 -M16	240	170	26
286-812-0520-16S	450	520-552	520-536	535-552	660	280	4 -M16	240	170	26.9
286-812-0528-16S	450	528-560	528-544	543-560	660	280	4 -M16	240	170	27.2
286-812-0544-16S	500	544-576	544-560	559-576	680	280	4 -M16	240	220	30.1
286-812-0578-16S	500	578-610	578-594	593-610	715	280	4 -M16	240	220	31.3
286-812-0606-16S	600	606-638	606-622	621-638	740	280	4 -M16	240	220	32.1
286-812-0650-16S	600	650-682	650-666	665-682	785	280	4 -M16	240	220	33.6
286-812-0653-16S	600	653-685	653-669	668-685	795	280	4 -M16	240	220	33.8
286-812-0685-16S	600	685-717	685-701	700-717	820	280	4 -M16	240	220	34.8

קראוס

מקבוצת **מיולר**

קראוס תעשיות בע"מ. הרב שלום מנצורה 1, ראש העין 4850001, טל. 03-5154000 פקס. 03-518-3293

להזמנות או שאלות פנה לחברה או לסוכן קראוס באזורך.

מנהל שיווק ומכירות: דרור לב 052-2429003 | צפון: אריק סלומון 052-2429004 | דרום ומרכז: מנחם קרסיק 052-3582233

PS0084 REV B 06/2020